Для служебного пользования

РАДИОСТАНЦИЯ ТИПА РЛ—7

ОБРАЗЦА 1943 г.

(Инструкция и описание)

Ленинград 1943 г.

Для служебного пользования

РАДИОСТАНЦИЯ ТИПА РЛ—7

ОБРАЗЦА 1943 г.

(Инструкция и описание)

Ленинград 1943 г.

СОДЕРЖАНИЕ

Стр.

I. Общие сведения 3

II. Материальная часть радиостанции 6

III. Подготовка радиостанции к работе 7

IV. Опись имущества радиостанции 15

V. Спецификация к принципиальной схеме приемо-передатчика типа РЛ—7 16

VI. Схема . . . . . —

Редактор *Н. А. Гуревич.*

Тип. ф-ки „Светоч". 284.

I. Общие сведения

Радиостанция РЛ—7 предназначается для радиотелефонной и телеграфной работы в сети стрелкового или артиллерийского полка.

Радиостанция смонтирована в двух упаковках, обслуживается двумя бойцами-радистами и рассчитана для работы на стоянке.

Номинальный диапазон волн передатчика от № 120 до № 218; приемника—от № 100 до № 240.

Радиостанция имеет два типа антенн: штырь высотой 2,5 м и диполь в виде двух десятиметровых лучей; эти лучи растягиваются в противоположные стороны по направлению на корреспондента.

Дальность действия при работе на штыревую антенну телефоном до 4 км, телеграфом—до 8 км; при работе на диполь, поднятый на высоту 1 м, дальность телефоном—до 8 км, телеграфом—до 15 км. Увеличение дальности телеграфом может быть достигнуто при подъеме одного конца антенного луча диполя на высоту 5—7 м; для этого используются местные предметы; луч противовеса в таком случае необходимо направлять на корреспондента, луч антенны—в противоположную сторону.

Питание приемника и передатчика производится от сухих батарей; один комплект батарей рассчитан на 20—30 часов непрерывной работы приемника или 8—10 часов работы передатчика.

Вес радиостанции 31 кг.

Время развертывания радиостанции 2—3 минуты.

Приемо-передатчик следует оберегать от попадания в него воды.

Краткое описание радиостанции

(См. принципиальную схему в конце инструкции)

Передатчик к радиостанции—однодиапазонный, состоит из двухконтурного возбудителя колебаний и усилителя мощности.

Возбудитель колебаний собран по видоизмененной схеме Доу. Он представляет собою самовозбуждающийся генератор и усилитель, объединенные в одной лампе-пентоде типа 2К2М. Управляющая сетка лампы подключается к части катушки контура для улучшения стабильности генерируемой частоты. Катод также подан на часть катушки и находится под напряжением высокой частоты, поэтому батарея накала подключается к нити лампы через специальный дроссель. Экранирующая сетка заземлена для токов высокой частоты через емкость.

Усилительную часть возбудителя образует лампа и колебательный контур, включенный в ее анодную цепь. Связь между задающей и усилительной частями возбудителя осуществляется через электронный поток, протекающий от катода к аноду лампы.

Усилитель мощности собран на лампе СО—257. Анодный контур его индуктивно связан с антенной. Конденсаторы возбудителя и усилителя мощности помещены на одной оси; антенна настраивается помощью вариометра. Телеграфная работа осуществляется выключением и включением питания анодной цепи возбудителя и цепи экранирующей сетки усилителя мощности. При телеграфной работе генерация колебаний не срывается. Модуляция при телефонии производится в цепи экранной сетки, с использованием выходной лампы приемника в качестве подмодулятора.

При настроенном передатчике ток потребления должен быть не более 35 ма, антенный ток у основания штыря не менее 80 ма.

Приемник радиостанции супергетеродинного типа с плавнорегулируемой обратной связью по промежуточной частоте; приемник имеет пять ламп. Первая лампа приемника—усилитель принимаемой частоты—пентод типа 2К2М с настраиваемыми контурами в цепи сетки и анода. Входной контур в цепи сетки емкостно связан с антенной.

Вторая лампа приемника пентагрид типа СБ—242. Гетеродин приемника, осуществленный на этой же лампе, имеет настраиваемый контур в цепи первой сетки пентагрида. Настройка всех трех контуров приемника производится одной ручкой. В анодной цепи пентагрида включен полосовой фильтр промежуточной частоты.

Третья лампа—пентод типа 2К2М используется для усиления промежуточной частоты; в ее анодной цепи включен контур, настроенный на промежуточную частоту.

Четвертая лампа—пентод 2К2М работает как сеточный детектор. В анодной цепи этой лампы включено сопротивление, с которого напряжение звуковой частоты через переходную емкость и регулятор громкости подается на сетку лампы выходного каскада (пятая лампа приемника—пентод 2К2М, соединенный триодом). Выход приемника—дроссельный и рассчитан на работу одного или двух последовательно соединенных двойных головных телефонов, с сопротивлением 4000 омов каждый.

Обратная связь в приемнике осуществляется плавным изменением емкости связи между анодными цепями ламп—детекторной и пентагрида-смесителя. В рабочем состоянии потребление приемника по анодной цепи составляет 14—17 ма.

Градуировки приемника и передатчика даны в градусах шкалы.

Деления, соответствующие номерам фиксированных волн, нанесены в таблицах, укрепленных на внутренней стороне крышки ящика.

Источники питания радиостанции могут быть различные.

По накалу можно применять следующие четыре варианта:

1-й вариант—аккумулятор 2—НКН—22.

2-й „ — „ 2—НКН—10.

3-й „ — 4 элемента № 4С, соединенные по два в параллель.

4-й вариант—4 элемента № 3С, соединенные по два в параллель.

Для питания анодной цепи можно применять три варианта источников:

1-й вариант—4 последовательно соединенные батареи БАС—60 № 3/14.

2-й вариант—4 последовательно соединенные батареи БАС—60 № 12.

3-й вариант—2 последовательно соединенные батареи БАС—80.

Время непрерывной работы приемника и передатчика для каждого из этих вариантов приведено в таблицах 1 и 2.

ТАБЛИЦА № 1

Время непрерывной работы по накалу

	Прием	Передача
	в часах	
1. 2—НКН—22	50	50
2. 2—НКН—10 . .	22	22
3. Элементы № 4С . .	120	120
4. Элементы № 3С . .	90	90

ТАБЛИЦА № 2

Время непрерывной работы по питанию анодной цепи

	Прием	Передача
	в часах	
1. БАС—60 № 3/14 . .	30	10
2. БАС—60 № 12 . . .	50	17
3. БАС—80	90	30

II. Материальная часть радиостанции

1. Упаковка приемо-передатчика

Приемник и передатчик помещаются в общем ящике размером 365×245×275 мм (без учета выступающих деталей). Вес приемо-передатчика в упаковке 13 кг. Для переноски приемо-передатчика ящик снабжен специальными ранцевыми ремнями и мягкой подушкой.

На левой боковой стенке ящика имеется основание для крепления штыревой антенны. На передней панели находятся все органы управления приемо-передатчика. В верхней части панели размещены клеммы для подключения антенны. В середине передней панели находится ручка с верньером и шкала настройки приемника. Левее их размещены ручка с верньером и шкала настройки передатчика.

Сверху между шкалами настройки передатчика и приемника помещается окошечко индикаторной лампочки настройки антенны, а ниже его, под надписью „индикатор", находится кнопка включения индикатора антенны.

В нижней части панели по одной линии слева направо размещены: гнезда включения микрофона, рукоятка настройки антенны, переключатель „передача—выключено—прием", рукоятка регулятора громкости, ручка обратной связи, фишка включения питания.

Над рукояткой обратной связи и фишкой включения питания помещаются гнезда включения телефонов.

Еще выше, в правом верхнем углу передней панели, находится вольтметр для контроля питания и под ним расположен реостат накала.

2. Упаковка питания

Упаковка питания представляет собою ящик размером 365×275×245 мм. Вес упаковки питания с имуществом=18 кг. Для переноски упаковка питания снабжена ранцевыми ремнями и мягкой подушкой.

Внутри ящика помещены источники питания радиостанции. Кроме того, в этой упаковке помещаются: кабель питания, головные телефоны, микрофон, телеграфный ключ, антенны, запасные лампы, инструмент и материалы.

На крышке упаковки питания с внешней стороны установлено крепление для телеграфного ключа. Штепсели телеграфного ключа включаются внутри упаковки питания в специальные гнезда и шнур выводится из упаковки через то же отверстие, что и шланг питания.

III. Подготовка радиостанции к работе

1. Включение источников питания

Основными источниками питания данной радиостанции являются четыре батареи сухих элементов БАС—60 № 3/14 или № 12 и аккумуляторы 2—НКН—22 или элементы № 4С.

Аккумуляторы 2—НКН—22 дают напряжение 2,5 вольта, а элементы № 4С—3 вольта. Излишек напряжения гасится реостатом регулировки накала.

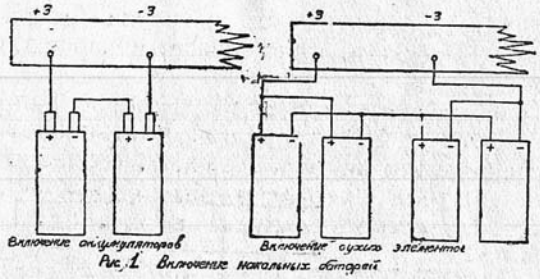

Рис. 1. Включение накальных батарей

Для уменьшения веса радиостанции, в ней применены сухие анодные батареи уменьшенного размера и малой емкости (БАС—60). Для того, чтобы получить от батарей возможно большую отдачу, батареи включаются по секциям. По мере

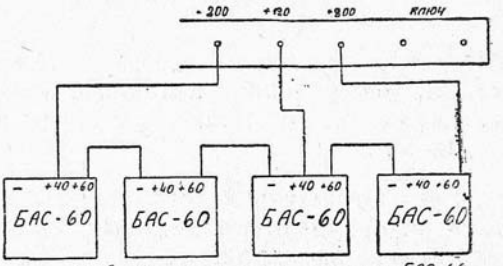

Рис 2. Включение сухих батарей БАС-60 в начале использования.

падения напряжения на этих секциях производится подключение холостых секций, еще не работавших. При таком включении батарей они используются наиболее эффективно.

Схема включения в процессе использования сухих батарей БАС—60 показана на рис. 2, 3 и 4.

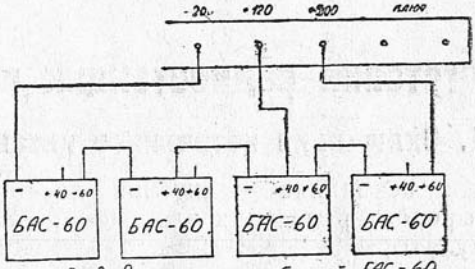

Рис 3 Включение сухих батарей БАС-60 в середине использования.

Свежие неиспользованные батареи БАС—60 подключаются, как показано на рис. 2.

После того, как батареи разрядятся и их напряжение упадет до 180 вольт при полной нагрузке (обычно на вторые сутки работы), подключается свежая неизрасходованная секция, согласно рис. 3.

Когда в процессе дальнейшей разрядки напряжение батарей упадет опять до 180 вольт (на третьи—четвертые сутки работы), подключается холостая секция, согласно рис. 4.

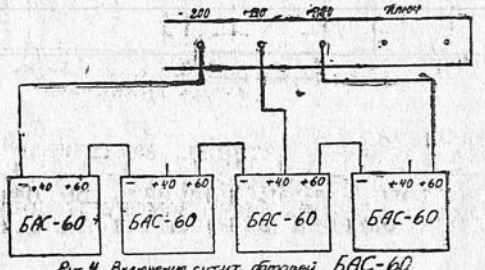

Рис 4 Включение сухих батарей БАС-60 в конце использования.

Использование батарей заканчивается после того, как напряжение всех батарей упадет до 140—150 вольт. Батареи в этом случае заменяются новыми.

Включать в схему станции сразу напряжение больше 200 вольт на передатчик, или больше 120 вольт на приемник, нельзя.

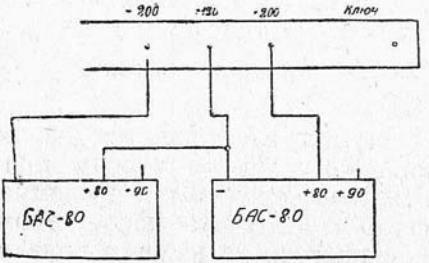

Рис 5. Включение сухих батарей БАС-80 в начале использования

В случае невозможности снабжения рации батареями БАС—60 в радиостанции могут быть использованы батареи БАС—80; следует учесть, что дальность связи при этом несколько уменьшится. Схемы включения батарей БАС—80 показаны на рис. 5 и 6.

Свежие неиспользованные батареи БАС—80 подключаются согласно рис. 5.

Когда напряжение батарей упадет до 140 вольт (обычно на третьи сутки работы), подключаются неиспользованные секции батарей, согласно рис. 6.

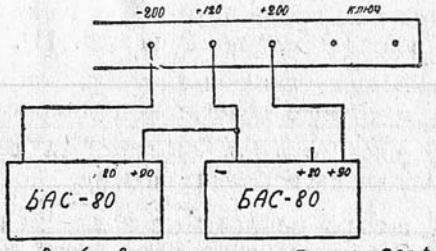

Рис 6. Включение сухих батарей БАС-80 в конце использования

Использование батарей заканчивается после того, как напряжение обеих батарей упадет снова до 140 вольт, после чего батареи должны быть заменены новыми.

2. Развертывание и настройка радиостанции

а) Порядок развертывания радиостанции

При работе на штырь порядок развертывания следующий:

1. Из упаковки питания вынимается кабель питания, телеграфный ключ, головные телефоны и микрофон.

2. Из упаковки питания вынимаются колена штыря и собирается штырь.

Собранный штырь насаживается на конусный выступ с нарезкой на колодке с левой стороны приемо-передатчика и завинчивается. Штырь соединяется с клеммой „ША" на передней панели приемо-передатчика посредством соединительного проводника, находящегося на нижнем колене штыря.

3. Переключатель „прием—включено—передача" устанавливается в среднее положение. При этом питание рации выключено.

4. Упаковка питания соединяется с упаковкой приемо-передатчика кабелем питания.

5. Реостат накала устанавливается в крайнее левое положение (см. рис. 7 на стр. 11).

6. Шнур ключа своими штепселями включается в гнезда с надписью „ключ" в упаковке питания, а ключ устанавливается в пазы на крышке упаковки питания.

Примечание: Фишку шланга питания нужно оберегать от засорения.

При работе на диполь („усы") станция развертывается в следующем порядке: (см. рис. 8 на стр. 11).

1. Из упаковки питания вынимается кабель питания, телеграфный ключ, головные телефоны и микрофон.

2. Из упаковки питания вынимается рогулька с лучами-оттяжками, 4 колышка и колена штыря.

3. Колена штыря собираются в две мачты по четыре колена в каждой. Затем растягиваются „усы" и крепятся на мачты, удерживаемые оттяжками. Под мачты подкладываются деревянные втулки-башмаки. Оголенные места антенного провода не должны касаться травы и ветвей. Располагать мачты необходимо так, чтобы они лежали в створе на линии, соединяющей радиостанцию с ее корреспондентом (см. рис. 7 а и 7 б).

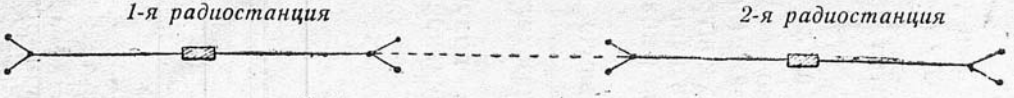

а. Правильное расположение антенны диполь

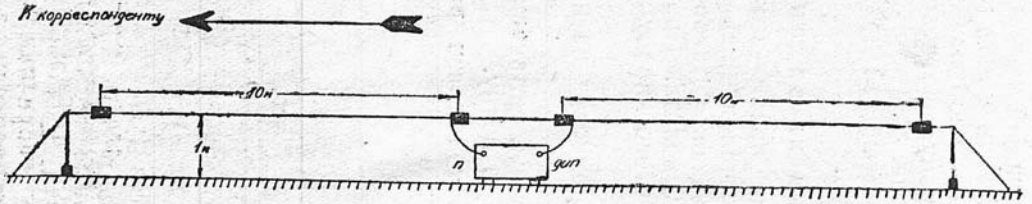

б. Нормальная установка антенны „диполь" („усы")

Рис. 7 Установка антенны „диполь"

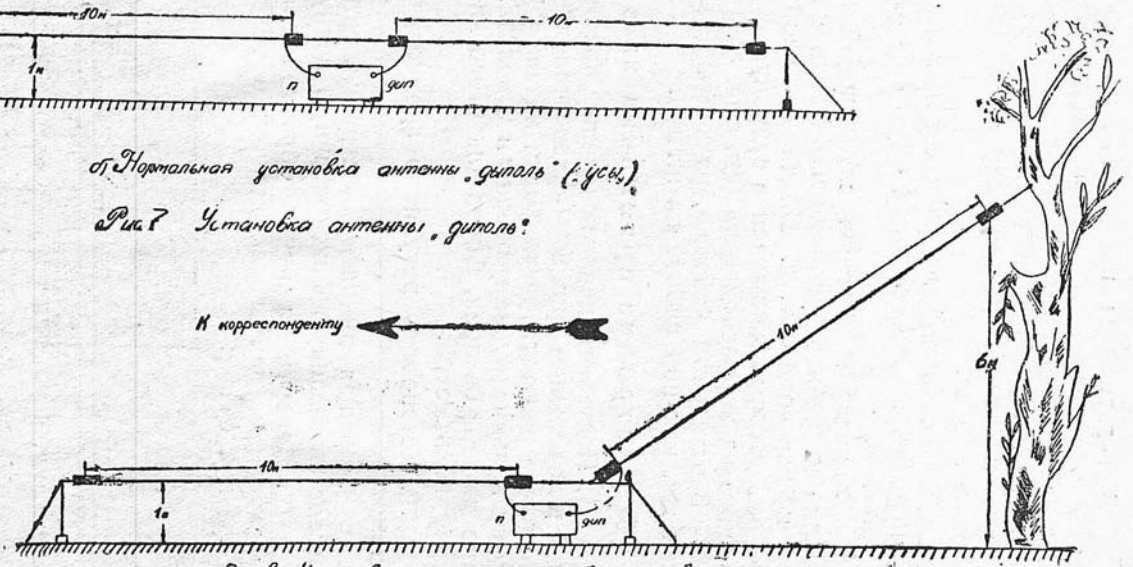

Рис 8. Установка антенны для работы на увеличенную дальность

Для получения предельной дальности связи отклонение лучей от этого направления должно быть не более 10—15°; желательно при развертывании „усов“ пользоваться компасом и картой. Луч, направленный на корреспондента, присоединяется к клемме „П“, а направленный от корреспондента—к клемме „ДИП“.

Дальность работы радиостанции можно значительно увеличить, если поднять конец одного из лучей антенны на высоту 5—7 м.

В случае отсутствия специальной мачты для этой цели, можно закрепить с помощью бичевки конец антенны на дереве, крыше дома и т. п. Поднимать необходимо тот конец антенны, который направлен в сторону, противоположную направлению на корреспондента (см. рис. 8).

В остальном работа с радиостанцией производится точно так же, как при работе на штырь.

б) Настройка приемника на заданную волну

1. Поставить переключатель „прием—выключено—передача“ в положение „прием“ (правое положение). Вращением вправо ручки реостата регулировки накала установить по контрольному вольтметру напряжение в 2 вольта. Проверить напряжение анодной батареи, нажав для этого кнопку в правом нижнем углу вольтметра.

2. Установить регулятор громкости на наибольшую слышимость.

3. Вращая рукоятку настройки, установить указатель по шкале на заданную фиксированную волну.

4. Повертывая ручку обратной связи вправо, получить увеличенные шумы или щелчок в телефонах (возникновение обратной связи).

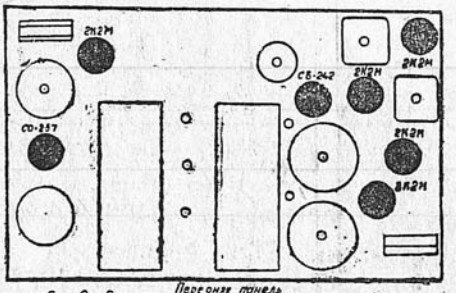

Рис. 9. Расположение ламп приемо-передатчика (вид сверху)

5. Медленно вращая ручку настройки в ту или другую сторону от первоначально установленного деления шкалы, на-

строить приемник на максимальную громкость приема принимаемой станции.

Если принимается передача микрофоном, то ручку обратной связи нужно повернуть слегка влево, до исчезновения мешающих приему свистов.

6. Установить ручкой регулятора громкости требующуюся громкость приема.

в) Настройка передатчика на заданную волну

1. Поставить указатель настройки по шкале на заданную фиксированную волну. (Эту установку производить особо тщательно).

2. Поставить переключатель „прием—выключено—передача" в положение „передача".

3. Вставить вилку микрофона в гнезда с надписью „микрофон" (вставлять вилку микрофона следует до отказа, иначе включения не произойдет).

4. Нажать кнопку индикатора антенны (посредине между шкалами) и медленным вращением ручки „настройка антенны" добиться наиболее яркого горения индикаторной лампочки (над кнопкой).

5. При работе микрофоном, после перечисленных манипуляций можно начинать работать; для передачи ключом штепсельную вилку микрофона следует вынуть.

Примечание: Настройку передатчика, приемника и работу на радиосвязь следует производить с надетыми головными телефонами.

г) Признаки исправности станции

1. Приемник. При постановке регулятора громкости в положение наибольшей слышимости должен хорошо прослушиваться собственный шум приемника. При исправном приемнике вращение ручки обратной связи слева направо (по часовой стрелке) дает изменение шума на выходе. Работа посторонних телефонных и телеграфных станций прослушивается громко.

2. Передатчик. При правильной настройке передатчика получается яркое свечение индикаторной лампочки по всему диапазону.

При разговоре в микрофон свечение лампочки должно слегка изменяться.

д) О некотором запасном имуществе

1. Мачта деревянная складная предназначена для дополнительного поддерживания середины антенны-диполя, в случае его провисания, во избежание касания почвы.

2. Удлинитель ввода диполя (дополнительное снижение) применяется в случае работы станции РЛ—7 в укрытии, когда диполь расположен не на одном уровне со станцией, а выше, чем станция, и имеющиеся концы—снижение—являются недостаточными.

IV. ОПИСЬ ИМУЩЕСТВА РАДИОСТАНЦИИ

№№ пп.	Наименование	Количество	Примечание
	УПАКОВКА № 1		
1	Приемо-передатчик типа РЛ—7 .	1 шт.	
2	Лампы электронные 2К2М	5 „	Действующий комплект
3	„ „ СБ—242 . . .	1 „	
4	„ „ СО—257 . . .	1 „	
5	Лампочки накаливания 3 в 0,16 а .	3 „	
	УПАКОВКА № 2		
1	Батареи БАС—60	4 „	
2	Элементы № 3С	4 „	
3	Кабель питания в резиновом шланге с фишкой	1 „	
4	Двойной головной телефон	1 пара	
5	Микрофон	1 шт.	
6	Телеграфный ключ	1 „	
7	Лампы электронные 2К2М	2 „	
8	„ „ СБ—242 . . .	1 „	
9	„ „ СО—257 . . .	1 „	
10	Лампочки накаливания 3 в 0,16 а .	4 „	
11	Отвертка	1 „	
12	Плоскогубцы	1 „	
13	Изоляционная лента	25 г.	
14	Колена штыревой антенны	8 шт.	
15	Рогулька с лучами - оттяжками антенны „диполь“	1 „	
16	Колышки для антенны	4 „	
17	Втулки-башмаки под мачты . . .	4 „	
18	Бичева для оттяжки	5 м	
19	Провод монтажный	2 „	
20	Мачта складная	1 шт.	
21	Запасная ручка управления . . .	1 „	
22	Инструкция к радиостанции . . .	1 „	
23	Ручной электрофонарь	1 „	
24	Соед. колодка с удлин. на усах .	1 „	

V. СПЕЦИФИКАЦИЯ

№№ пп.	Наименование	Величина
1	Лампа типа 2К2М	
2	Конденсатор пост. емкости слюдяной [1])	40 мкмкф ± 5%
3	Полупеременный конденсатор	2—12 мкмкф
4	Переменный конденсатор	13—325 мкмкф
5	Конденсатор пост. емкости слюдяной [1])	500 мкмкф ± 10%
6	Катушка сеточного контура задающ. генер. [3])	12 микрогенри ± 2%
7	Конденсатор пост. емкости слюдяной	120 мкмкф ± 5%
8	Сопротивление типа „ТО“	47.000 ом ± 20%
9	Дроссель накальный	130 микрогенри 0,6 ом ± 10%
10	Конденсатор постоянной емкости типа „БК“	0,01 мкф ± 20%
11	Конденсатор постоянной емкости типа „БК“	0,01 мкф ± 20%
12	Сопротивление типа „ТО“	50.000 ом ± 20%
13	Катушка анодного контура задающ. генер. [3])	12,4 микрогенри ± 5%
14	Сопротивление типа „ТО“	15.000 ом ± 20%
15	Конденсатор пост. емк. слюдян. [1]) . .	500 мкмкф ± 10%
16	„ пост. емк. т. „БК“	0,01 мкф ± 20%
17	Переменный конденсатор	13—325 мкмкф
18	Полупеременный конденсатор	2—12 мкмкф
19	Конденсатор пост. емк. слюдяной [1]) . .	20 мкмкф ± 10%
20	„ „ „ „ . . .	47 мкмкф ± 10%
21	Сопротивление типа „ТО“	100.000 ом ± 20%
22	Конденсатор пост. емк. типа „САМ“ .	1.000 мкмкф ± 5%
23	Сеточный дроссель	1.300 микрогенри ± 10%
24	Лампа типа СО—257	15,9 ом
25	Сопротивление типа „ТО“	390.000 ом ± 20%
26	Конденсатор пост. емк. типа „БК“ . .	0,01 мкф ± 20%
27	Сопротивление типа „У“ (0,75в) . . .	20.000 ом ∓ 10%
28	Конденсатор пост. емкости слюдяной [1])	30 мкмкф ± 10%
29	Полупеременный конденсатор	2—12 мкмкф
30	Переменный конденсатор	13—325 мкмкф

№№ пп.	Наименование	Величина
31	Конденсатор пост. емкости слюдян. [1]	500 мкмкф ± 10%
32	Конденсатор пост. емкости типа „БК“	0,01 мкф ± 20%
33	Катушка анодного контура выходного каскада [3]	13 микрогенри ± 2%
34	Вариометр	
35	Катушка связи [3]	3,5 микрогенри ± 2%
36	Индикаторная лампочка	3 вольта 0,16 А
37	Кнопка включения лампочки индикат.	
38	Гнезда включения микрофона	
39	Микрофон	
40	Микрофонный трансформатор	1—2 200 вит. 6 ом 3—6 3.600 вит. 1.200 ом
41	Лампочка освещения шкалы передатчика	
42	Кнопка включения освещения шкалы	
43	Лампочка освещения шкалы пр-ка	
44	Клемма присоединения противовеса	
45	„ „ штыря антенны	
46	Конденсатор пост. емкости слюдян. [1]	70 мкмкф ± 10%
47	Клемма присоединения диполя	
48	Переключатель „передача—выключено—прием“	
49	Конденсатор пост. емкости слюдян.	40 мкмкф ± 5%
50	Конденсатор пост. емкости слюдян. [2]	10 мкмкф ± 10%
51	Полупеременный конденсатор	2—12 мкмкф
52	Переменный конденсатор	13—325 мкмкф
53	Катушка входн. контура пр-ка [3]	12,2 микрогенри ± 5%
54	Лампа типа 2К2М	
55	Конденсатор пост. емкости типа „БК“	0,005 мкф ± 20%
56	Сопротивление типа „ТО“	90.000 ом ± 10%
57	Конденсатор пост. емк. слюд. [2]	12 мкмкф ± 10%
58	Полупеременный конденсатор	2—12 мкмкф
59	Переменный конденсатор	13—325 мкмкф
60	Конденсатор пост. емк. типа „Б—1“	4.500 мкмкф ± 5 %
61	Конденсатор пост. емк. типа „БК“	0,01 мкф ± 20%
62	Катушка анодн. контура выс. частоты [3]	13,2 микрогенри ± 5%

№№ пп.	Наименование	Величина
63	Сопротивление типа „ТО“	33.000 ом ± 20%
64	Конденсатор пост. емк. слюдян.	3.000 мкмкф ± 5%
65	Сопротивление типа „ТО“	500.000 ом ± 20%
66	Лампа типа СБ—242	
67	Сопротивление типа „ТО“	40.000 ом ± 10%
68	Конденсатор пост. емк. слюдян.	82 мкмкф ± 10%
69	Переменный конденсатор	13—325 мкмкф
70	Конденсатор пост. емкости слюдяной .	600 мкмкф ± 5%
71	Конденсатор пост. емкости слюдяной .	1000 мкмкф ± 5%
72	Полупеременный конденсатор	2—20 мкмкф
73	Конденсатор постоян. емк. слюд. [1]) . .	20 мкмкф ± 10%
74	Катушка контура гетеродина [3])	9 микрогенри ± 5%
75	Конденсатор пост. емк. типа „БК“ . .	0,01 мкф ± 20%
76	Катушка обратной связи гетеродина [3])	26 микрогенри ± 5%
77	Конденсатор пост. емкости типа „БК“	0,005 мкф ± 20%
78	Сопротивление типа „ТО“	33.000 ом ± 20%
79	Конденсатор пост. емк. слюд.	120 мкмкф ± 5%
80	Катушка контура усилит. промчастоты	
81	Катушка контура усилит. промчастоты	
82	Конденсатор пост. емкости слюд. . . .	120 мкмкф ± 5%
83	Конденсатор регулировки обратной связи	
84	Лампа типа 2К2М	
85	Конденсатор пост. емкости типа „БК“	0,01 мкф ± 20%
86	Сопротивление типа „ТО“ (0,75 ватт)	47.000 ом ± 20%
87	Конденсатор пост. емкости слюд. . . .	120 мкмкф ± 5%
88	Катушка контура усилит. промчастоты	
89	Конденсатор пост. емк. типа „БК“ . .	0,25 мкф ± 20%
90	Сопротивление типа „ТО“	6.800 ом ± 20%
91	Конденсатор пост. емк. слюдян. . . .	180 мкмкф ± 10%
92	Сопротивление типа „ТО“	470.000 ом ± 20%
93	Вольтметр 3/300 вольт с перекл. и добавочн. сопротивл.	
94	Реостат регулировки накала	10 ом
95	Колодка питания	

№№ пп.	Наименование	Величина
96	Конденсатор пост. емк. типа „БК“ . .	0,25 мкф ± 20%
97	Лампа типа 2К2М	
98	Конденсатор пост. емк. типа „БК“ . .	0,25 мкф ± 20%
99	Сопротивление типа „ТО“	270.000 ом ± 10%
100	Сопротивление типа „ТО“	82.000 ом ± 10%
101	Конденсатор пост. емк. типа „БК“ . .	0,01 мкф ± 20%
102	Сопротивление типа „ТО“	100.000 ом ± 20%
103	Конденсатор пост. емкости слюд. . . .	180 мкмкф ± 10%
104	Потенциометр типа ВК	2 мегома ± 20%
105	Сопротивление типа „ТО“	82.000 ом ± 10%
106	„ проволочное	265 ом ± 5%
107	Конденсатор пост. емк. типа „БК“ . .	0,25 мкф ± 20%
108	Лампа типа 2К2М	
109	Конденсатор пост. емк. типа „БК“ . .	0,005 мкф ± 20%
110	Выходной дроссель	1—2 —4.000 вит.
111	Конденсатор пост. емк. типа „БК“ . .	0,1 мкф ± 20%
112	Телефонные гнезда	
113	Телефон	
114	Телефон	
115	Кабель питания с фишкой	
116	Телеграфный ключ	
117	Конденсатор постоян. емкости Б—1 . .	4.500 мкмкф ± 5%
118	Конденсатор пост. емк. слюдяной [1]) . .	150 мкмкф ± 10%
119	Конденсатор пост. емк. слюдяной [1]) . .	150 мкмкф ± 10%
120	Конденсатор пост. емк. слюдяной [1]) . .	100 мкмкф ± 10%

ПРИМЕЧАНИЕ: [1]) Подбирается в процессе настройки.

[2]) Устанавливается по мере надобности.

[3]) Уточняется в процессе первых испытаний.

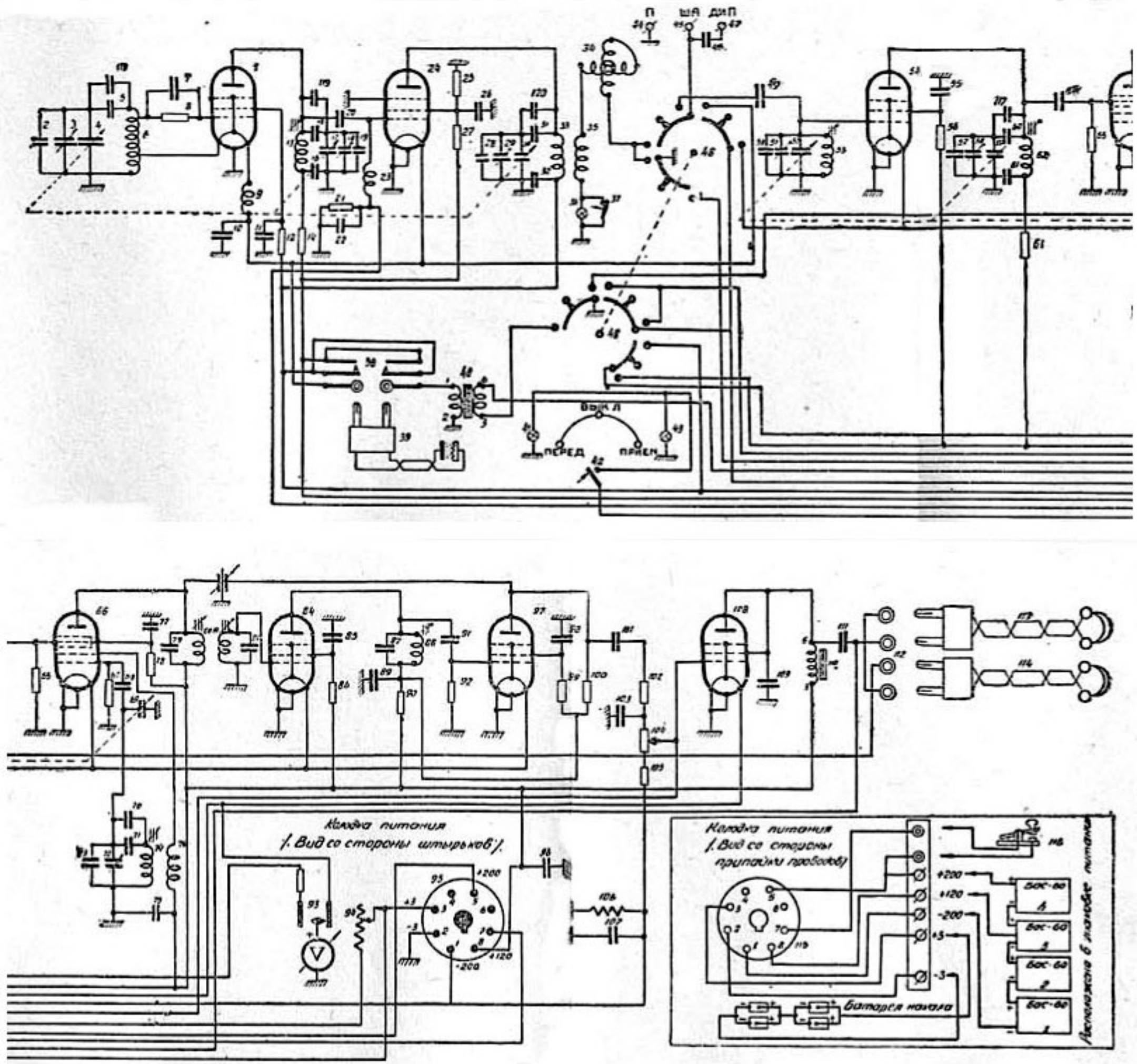

Принципиальная схема радиостанции РЛ-7

VI. Схема

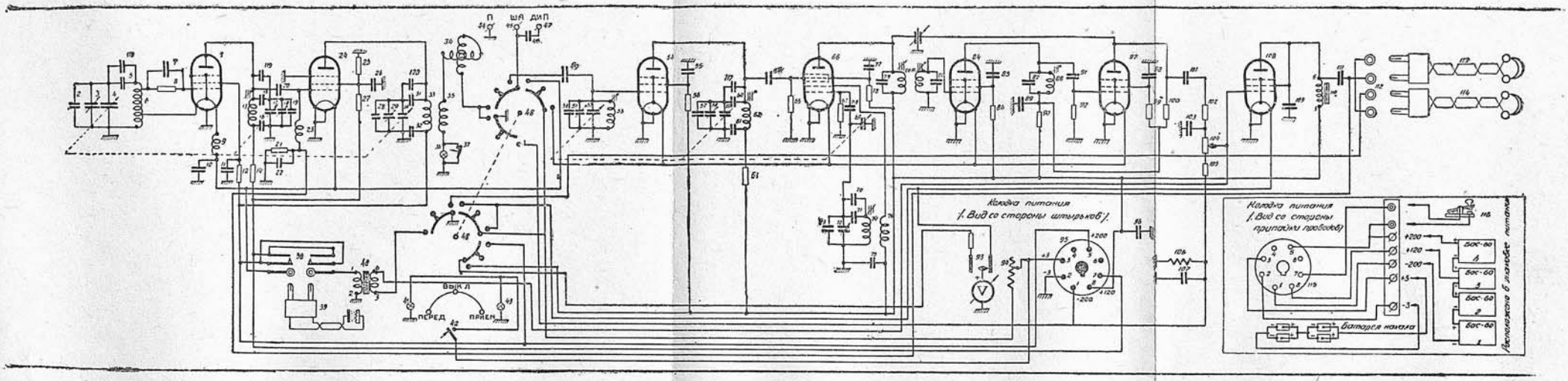

П
ШЯ
ДИП
ВЫКЛ
ПЕРЕД
ПРИЕМ
Колодка питания
(Вид со стороны штырьков)
Колодка питания
(Вид со стороны припайки проводов)
Батарея накала
Расположено в шаховке питания